Motoreducteur Alternatif
64S032L/SGP67S

Les avantages :
Vitesse fixe indépendante de la charge,
2 sens de rotation, Faible encombrement,
Condensateur fourni
Silencieux.

moons' **1.7 Nm - 6 Nm**

Version	Rapport de réduction	Nombre d'étages	Rendement	Vitesse à vide en tr/mn	Vitesse en charge en tr/mn	Couple nominal en Nm	Courant nominal en mA
mono/0012	12	2	0.85	31	31	1.70	180
mono/0037	37.5	3	0.78	10	10	4.10	180
mono/0050	50	3	0.78	8	8	6.00	180
mono/0093	93.75	4	0.72	4	4	6.00	180
mono/0187	187	4	0.72	2	2	6.00	180
mono/0375	375	5	0.66	1	1	6.00	180
mono/0750	750	5	0.66	0.50	0.5	6.00	180

Type de réducteur	Train Droit
Paliers	Autolubrifiants
Etage d'entrée	Acier
Etage de sortie	Acier
Charge axiale maximum	30 N
Jeu axial maximum	0.3 mm
Charge radiale maximum	60 N
à une distance de la face de :	10 mm
Jeu radial	0.2 mm
à une distance de la face de :	12 mm
Force de chassage	30 N
Jeu angulaire en charge	3 °
Vitesse maximum d'entrée	5000 tr/mn
Température minimum motoréducteur	-10 °C

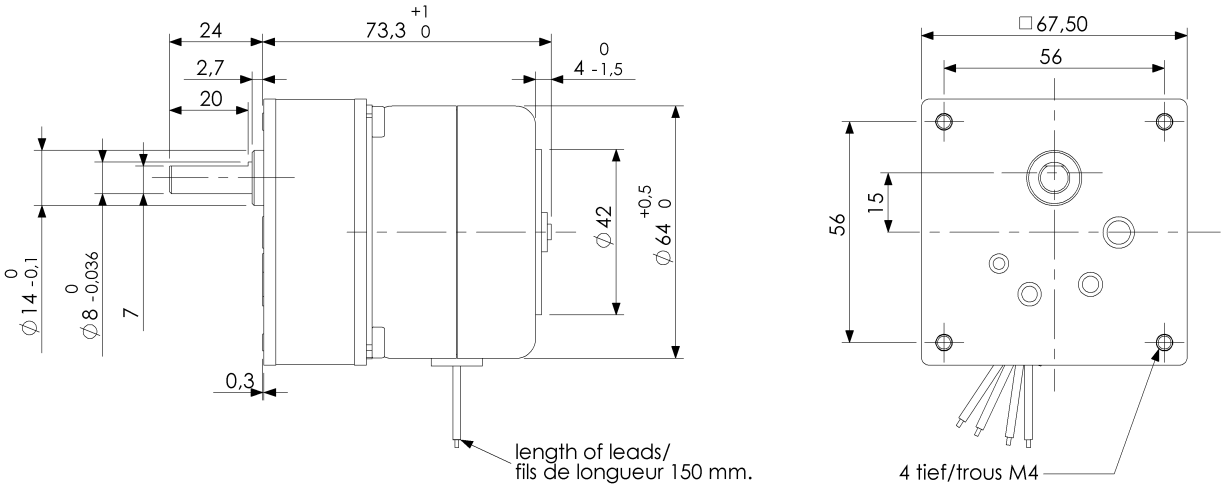

Edition mars 2016 / sous réserve de modifications

Version du 03/03/2016

Motors Systems Solutions
Commander en ligne sur
store.mdpmotor.fr
www.mdp.fr
Tél. 04 72 019 019