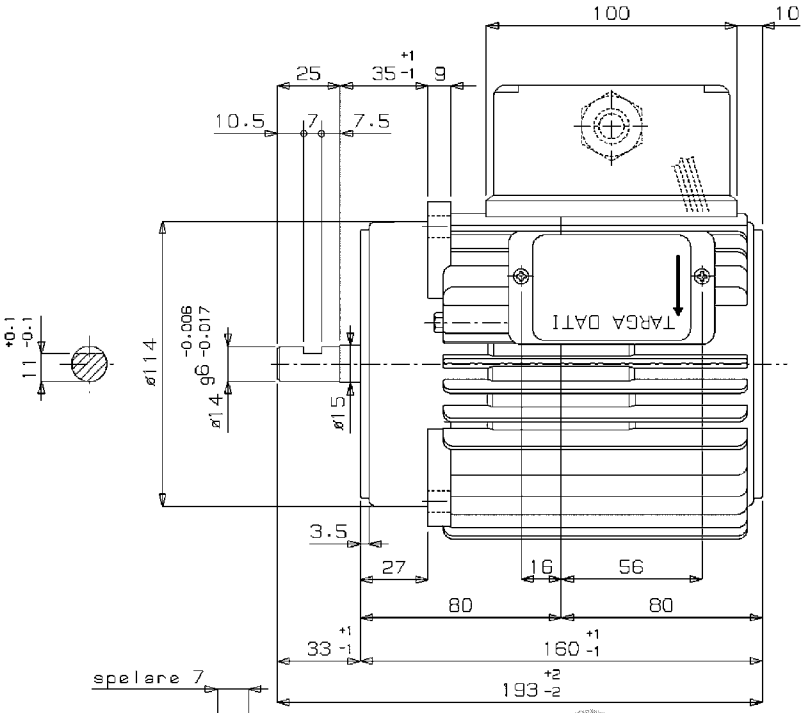

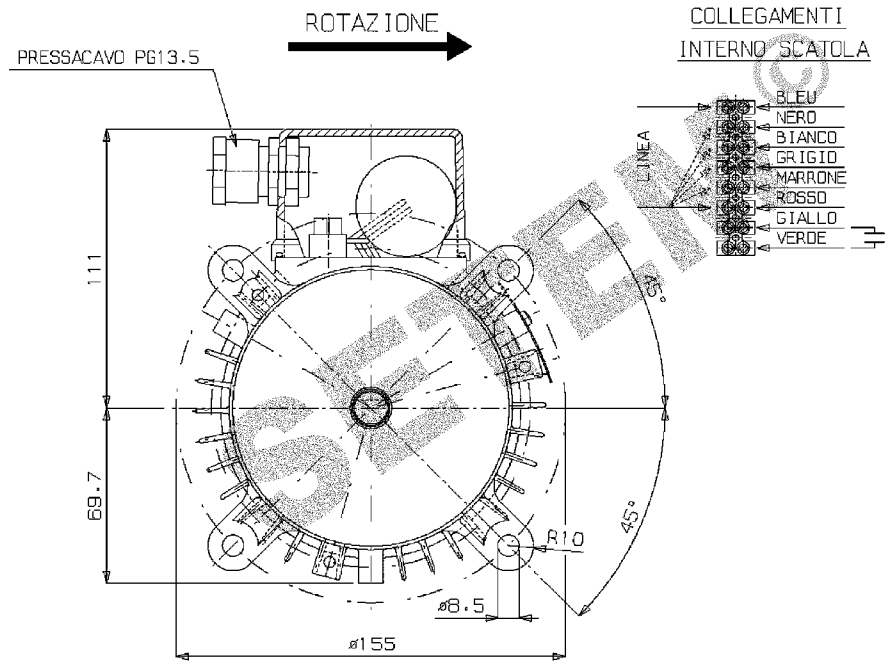

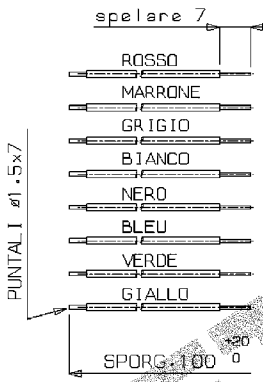

NOTE: MOTORE VERNICIATO CON RAL 7035 (GRIGIO LUCE)
INSERIRE SCHEMA ELETTRICO ALL'INTERNO DELLA SCATOLA
SU TARGA DATI SCRIVERE MOTORE TIPO '....'

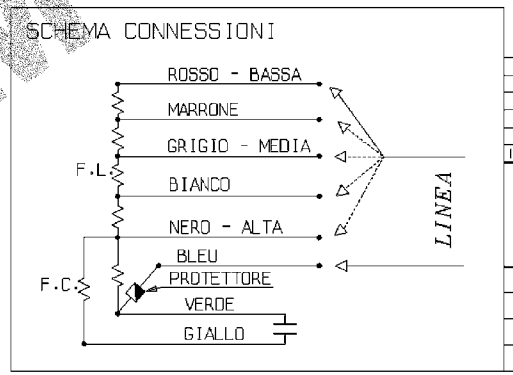

IND	DATA	MODIFICHE	DISEGNATO	CONTROLLATO
–	–	–	–	
–	–	–	–	
–	–	–	–	
2	20/02/01	CAMBIATO TIPO DI VERNICIATURA,ERA RAL 9002 (BIANCO GRIGIO)	BACCAGLINI	
1	10/05/00	SOSTITUITO SU TARGA DATI NOME SABIANA CON RPM	ORLANDI	

Rpm motori elettrici	TIPO MOTORE	MONOFASE CHIUSO					IP44
	CARAT. MECCANICHE	CUSCINETTI x A.T.					
	VOLT	230		HZ	50	AMP.MAX/MIN	1.55/0.78
	WATT	195	HP –	µF	7	VC	450
SOSTITUISCE PARI NUMERO DEL –	GIRI	1350	POLI 4	CL.	F	Nº VEL.	5
DATA 30/09/99 SCALA 1/1	CLIENTE			CODICE MOTORE			
DISEGNATO BACCAGLINI				D0033.01			
CONTROLLATO	CODICE CLIENTE						

Réf: D003301

code: 5726002216

www.setem.fr
commercial@setem.fr
885 chemin St.Bernard - 06225 VALLAURIS - T 08 90 71 00 39 F 04 92 95 19 39