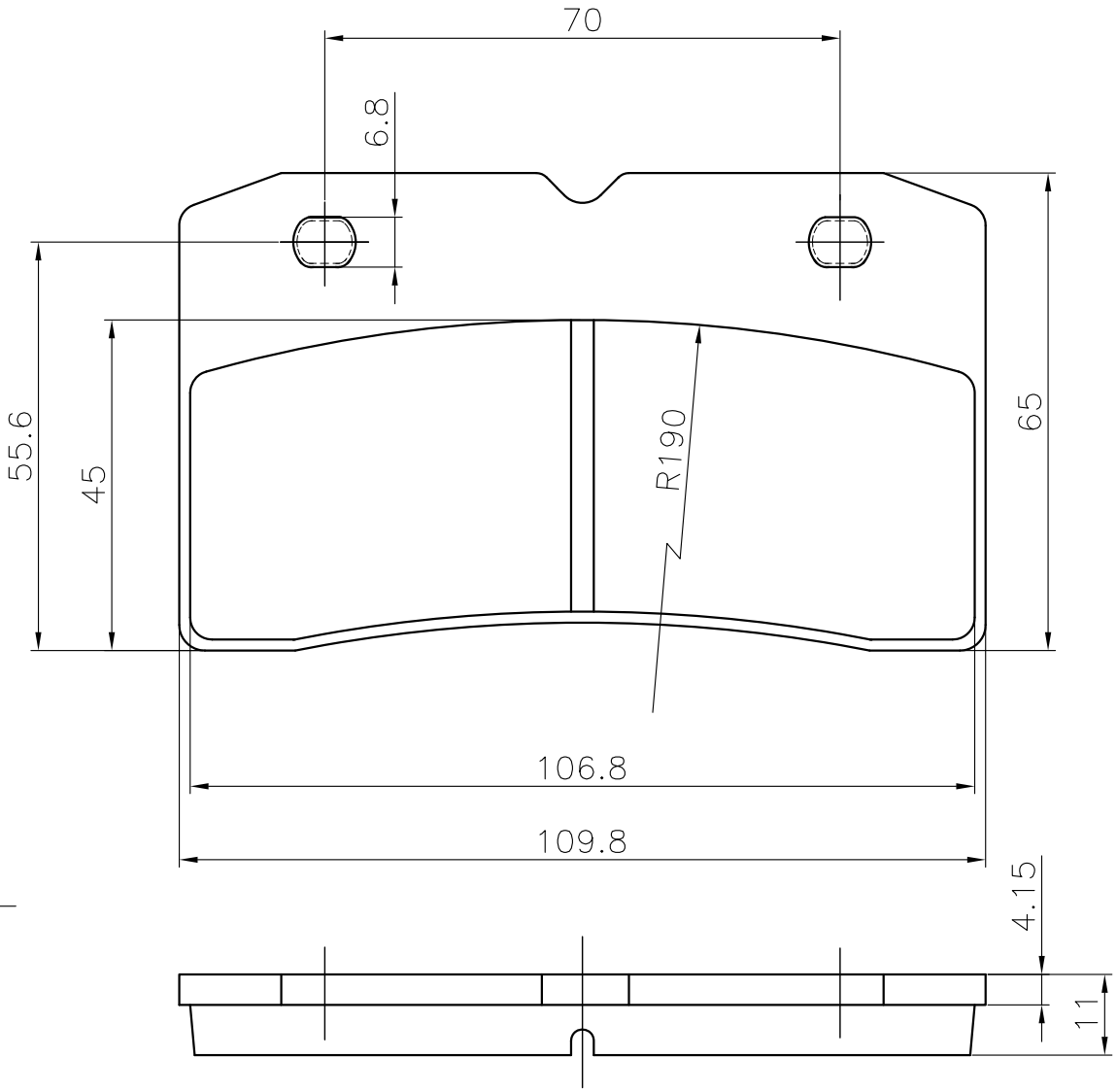

MATERIALE DI ATTRITO: 4247/18

ESPON.	DESCRIZIONE MODIFICA	DATA	VISTO

TOLLERANZE GENERALI DI LAVORAZIONE	MATERIALE:				Questo disegno e' proprieta' esclusiva della VIMOTER S.p.A. A termini di legge essa vieta di riprodurlo o comunicarlo a ditte concorrenti o altri senza esplicita autorizzazione
H13 fori h13 alberi Js14 lineari ±30' angolari	TRATT.TERMICI:				vimoter moving energy
	PROTEZ.SUPERF.:				
	DATA 22/05/14	SCALA /	DISEGNATO F.R.	APPROVATO	RIF.D'ASSIEME
A4	DENOMINAZIONE PASTUGLIA PER P4.40				DISEGNO N. 07.4943.11