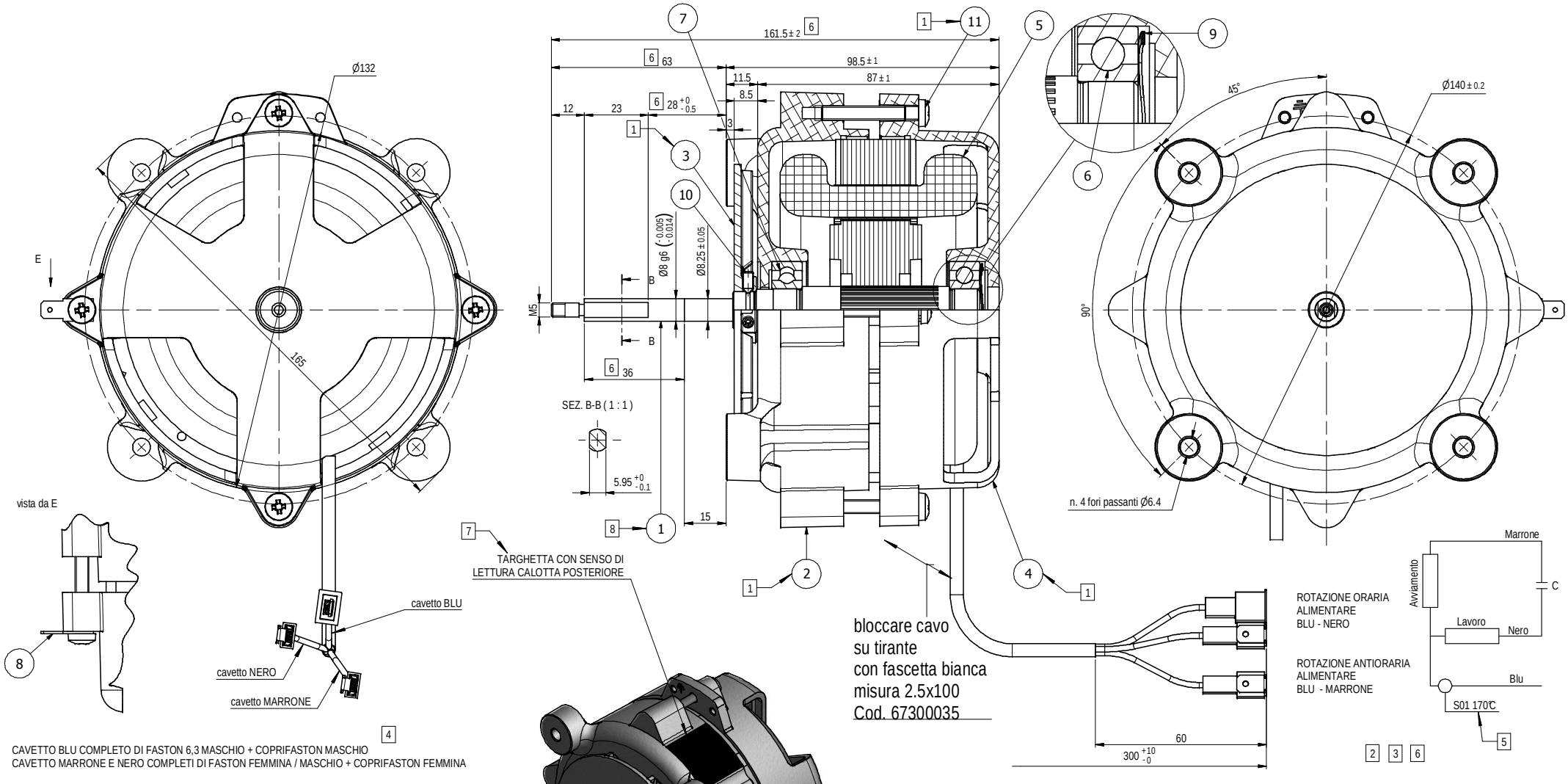

CAVETTO BLU COMPLETO DI FASTON 6,3 MASCHIO + COPRIFASTON MASCHIO
CAVETTO MARRONE E NERO COMPLETI DI FASTON FEMMINA / MASCHIO + COPRIFASTON FEMMINA

Pos.	Q.tà	Denominazione	N. Disegno	Codice CAD
11	4	VITE CROCE DIN 7985 M5X35 zinc.		68700588
10	2	GRANI CE UNI 5927 M 4X8		68450160
9	1	MOLLA COMPEN. LMKAS 33		68050027
8	1	LINGUETTA 6,3 D=5.2(IMP.5200.08.00)		67150042
7	1	CUSCINETTO 6202 2RS (GRASSO BQH)		60600030
6	1	CUSCINETTO 6202-2Z-15X35X11		60100020
5	1	AVVOLGIMENTO V.230/50	FM 120-2M.04-H	33600330
4	1	CALOTTA POST. LAVORATA (pressofusione)	SH 70.02A	31600394
3	1	VENTOLA ANTERIORE LAVORATA	PR-120.06A	31600378
2	1	CALOTTA ANTERIORE LAVORATA (pressofusa)	PR-120.01A	31600377
1	1	ALBERO ROTORE	FM120-2M.03A	30600174

Rev.	Descrizione revisione	Riferimento	Disegnato	Controllato	Data
8	era albero rot. FM120-2M.03 cod. 30600175	Benest.05/06/12	Casetti		18.12.12
7	Sostituito formato etichetta	email Sp22.02.12	Nebbioli		23/02/12
6	accorc.albero di 5mm era166,5; 68; 33 e 41; elim.nota condens.	RMT19/11+ULog03/11			24.08.11
5	era Cl-F: era PT S01 150°C	RMT18/11	Casetti		22.07.11
4	faston+coprifaston compresi nell'avvolgimento	Dott.Bott.	Casetti		17.06.10
3	Aggiunto cappellotto+Hz60+assorbimento+n. giri	RMT.24/10	CASETTI		15.04.10
2	aggiunta nota CONDENSATORE	RMT.10/10	Casetti		02.03.10
1	era PR-120.01, era PR-120.06; era SH-70.02; era M5x25	UT	Casetti		19.02.10
0	Prima emissione	C107/08	Casetti		08/02/2010

Alimentazione	Tensione	Hertz	1/min.	Ampere	Poli	Watt	Isol.cl.	Prot.IP
MONOFASE	230	50/60	2800/3400	0,86/0,94	2	120	H	00
	Condensatore	Protettore termico	Tropical.	Servizio	Rotazione guardando l'albero		Verniciare	
	µF 6.3 Vn. 450	S01 170°C	-	S1	ORAR./ANTIORAR.		-	

Note

SIMEL ELECTRIC MOTORS S.p.A.

Denominazione	COMPLESSIVO MOTORE MONOFASE V.230/50
N° Disegno	FM 120-2M.00
Codice	0610410231110
Codice CAD	0610410231110
Data	08/02/2010
Materiale	
Verifica dei requisiti tecnici N°	C107/08
Disegnato	Casetti
Controllato	
Scala	1:1
N° Pezzi	1
Sost. il:	
Sost. dal:	